平成19年度　多度津町桃陵杯ジュニアサッカー大会　（4年生の部）

１位Ｇ

優　　勝　：（徳島）井川ＦＣ
準優勝　：（岡山）庄フットボールクラブ

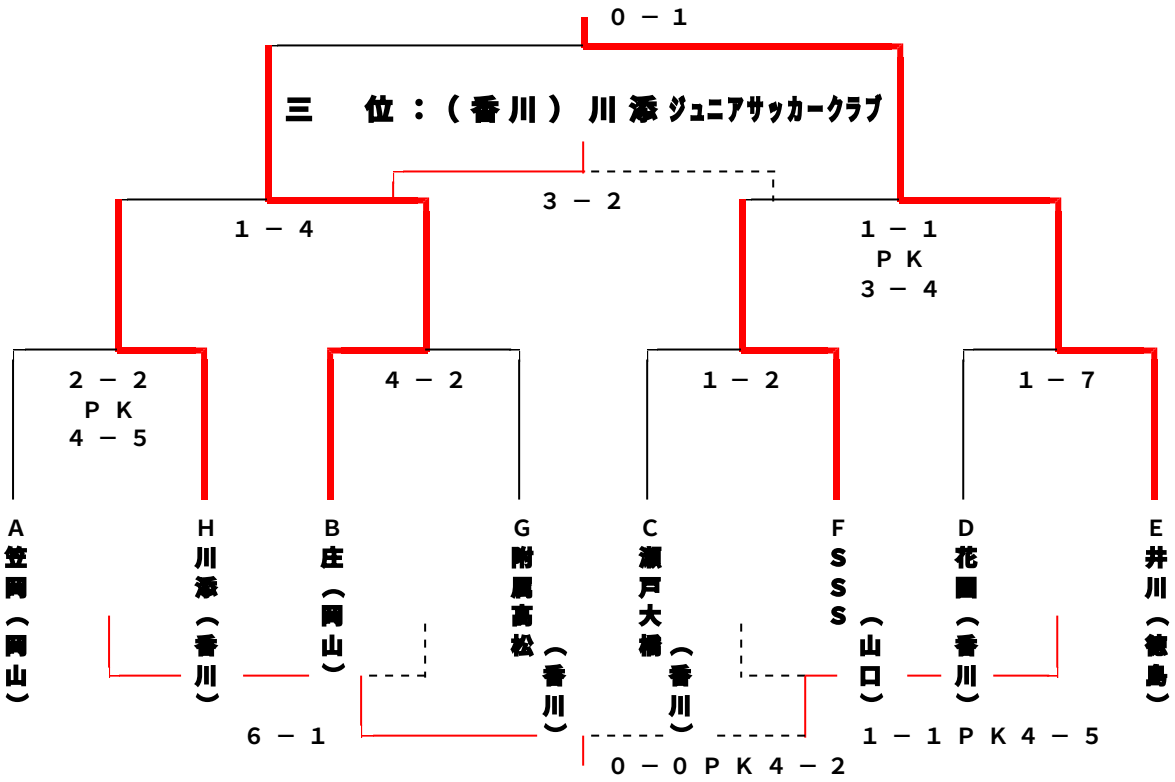

１位Ｇ敢闘賞　（岡山）笠岡フットボールクラブ

２位Ｇ

優　　勝　：（香川）香西サッカースポーツ少年団

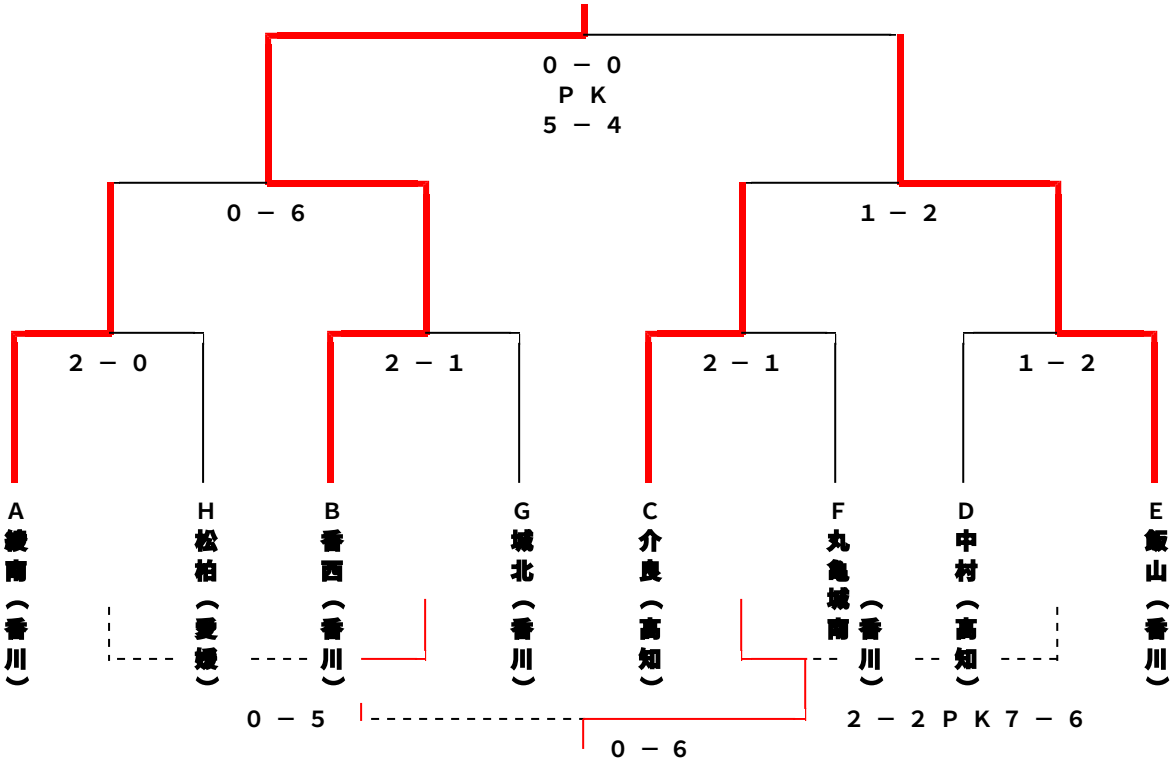

２位Ｇ敢闘賞　（香川）丸亀城南サッカースポーツ少年団

３位Ｇ

優　　勝　：（香川）高松中央ＦＣ

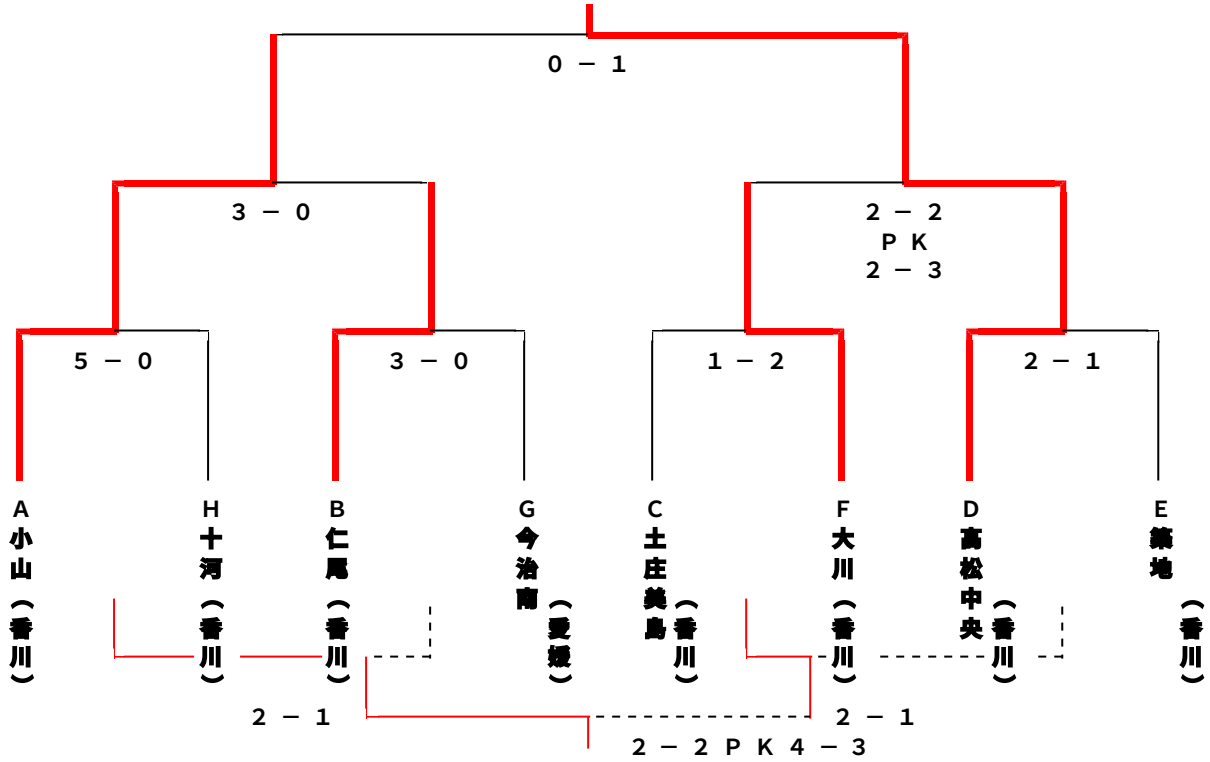

３位Ｇ敢闘賞　（香川）十河サッカースポーツ少年団

４位Ｇ

優　　勝　：（愛媛）石井サッカークラブ

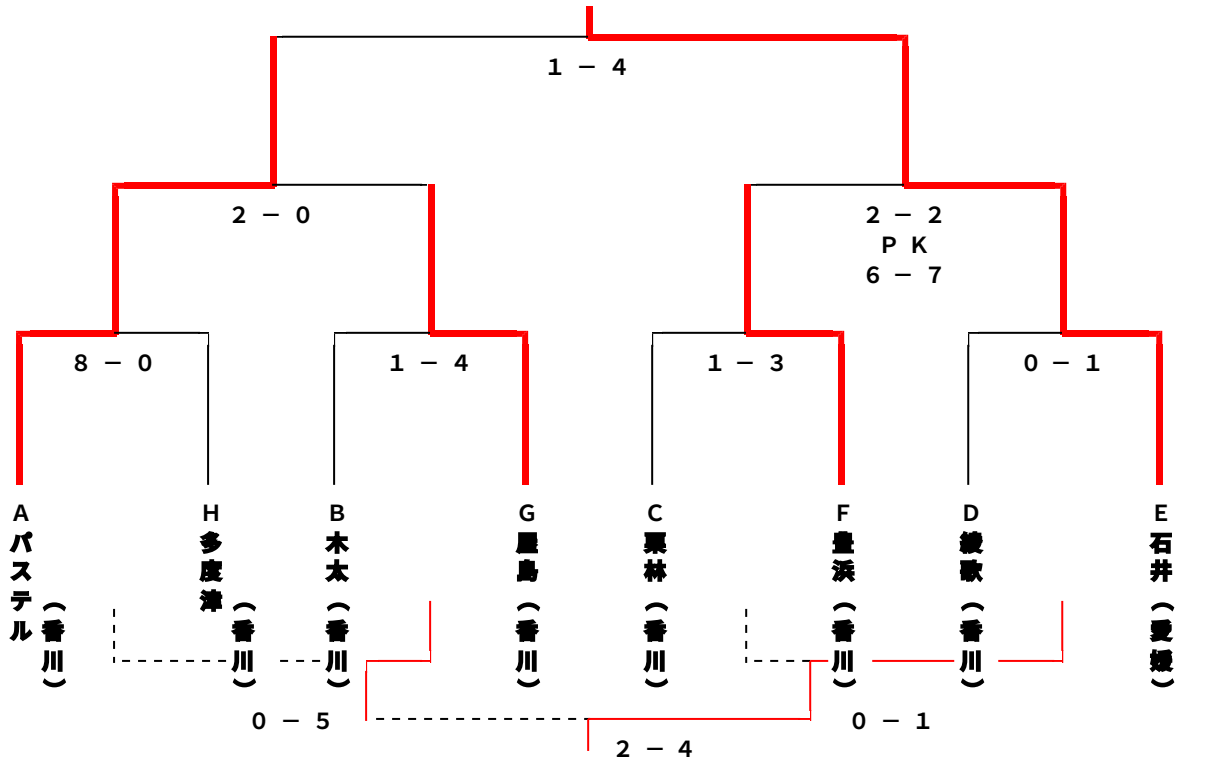

４位Ｇ敢闘賞　（香川）綾歌少年サッカークラブ

多度津町桃陵杯
栄光の足跡・・・

年度	優　　勝	準優勝	３　位
Ｈ１７	高知南ＦＣ （高知）	マリノＦＣ （兵庫）	双葉ﾌｯﾄﾎﾞｰﾙｸﾗﾌﾞ （愛媛）
Ｈ１８	屋島ＦＣジュニア （香川）	徳島ＦＣリベリモ （徳島）	ＳＳＳ．ＦＣ （山口）
Ｈ１９	井川ＦＣ （徳島）	庄フットボールクラブ （岡山）	川添ｼﾞｭﾆｱｻｯｶｰｸﾗﾌﾞ （香川）

２位Ｇ優勝	（香川）香西サッカースポーツ少年団
３位Ｇ優勝	（香川）高松中央ＦＣ
４位Ｇ優勝	（愛媛）石井サッカークラブ